INSTRUCTION

04-2018

Lightstream LED 721719.1131.1.76

IP 66 IK04 ≈ 220 - 240 V 0/50/60 Hz 5 x 1,5 mm² 2,50 mm²

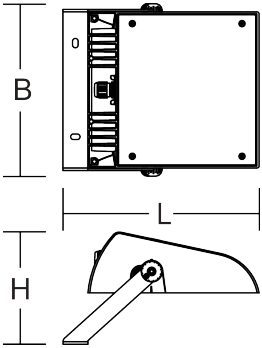

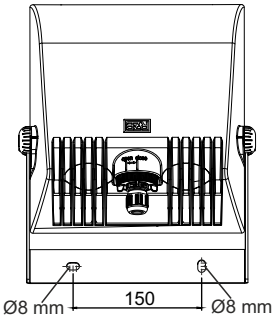

[mm]

721719.1131.1.76	L 315, B 276, H 180	3,4 kg

	P	P	Φ	CCT	CRI
LED	2 x 27 W	54 W	6200 lm	4000 K	80

EEK	EEK	I max / T50	B10	B16	C10	C16
A++	A++	10 A / 200 µs	19	30	31	51

instruction Wartungsplan/ maintenance schedule

DIN EN 61340-5-1

2 mm 4 mm 5 mm SW24

Die Leuchte darf nur mit ihren vollständigen Schutzabdeckungen betrieben werden.
The luminaire must be used with its complete protective covers only.

EN 12464

EN 12464 / EN 13201

EN 12464 EN 13201 LED 100% < 100% + Wartungsplan/ Maintenance schedule

RZB
Rudolf Zimmermann, Bamberg GmbH
Rheinstraße 16
D-96052 Bamberg
Deutschland
Telefon +49 951/79 09-0
Telefax +49 951/79 09-198
www.rzb.de
info@rzb-leuchten.de

1

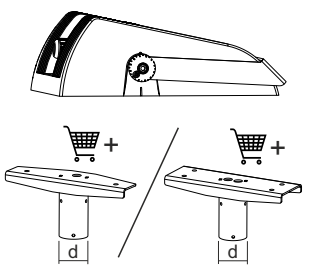
+
+
d
d

2

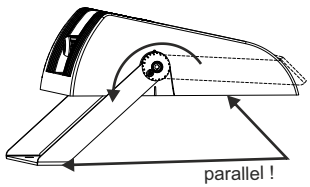
parallel !

3

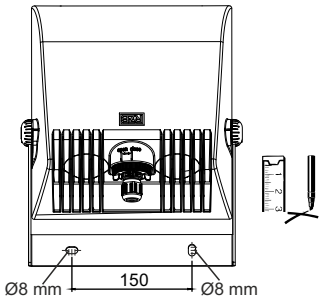
Ø8 mm
150
Ø8 mm

4

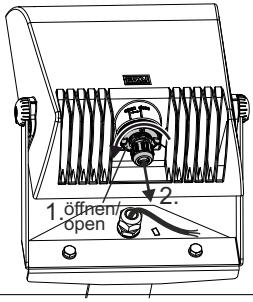
1. öffnen/
open
2.

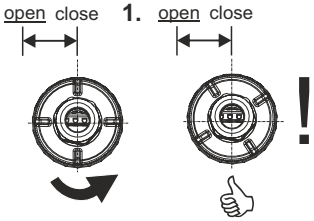
open close
1.
open close
!

5

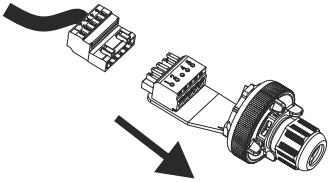

6

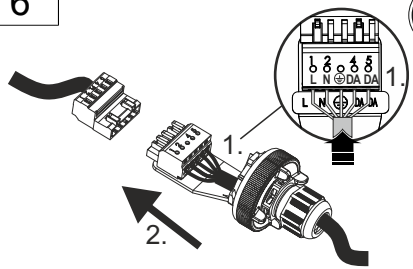
L N DA DA
L N DA DA
1.
1.
2.

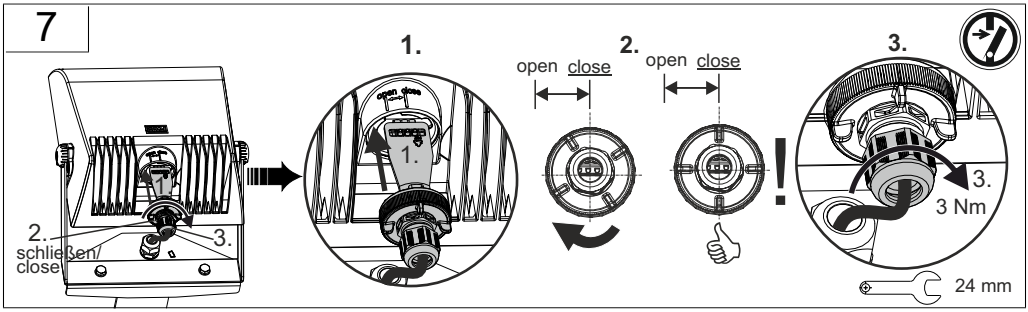
7
1.
2.
3.
open close
open close
1.
2.
schließen/
close
3.
3.
3 Nm
24 mm

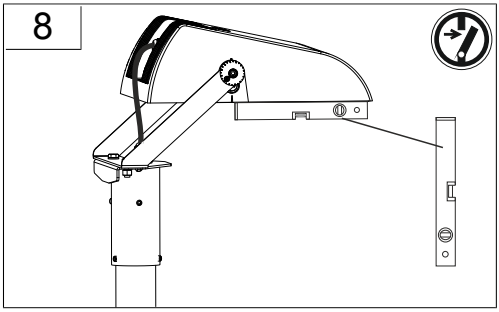
8

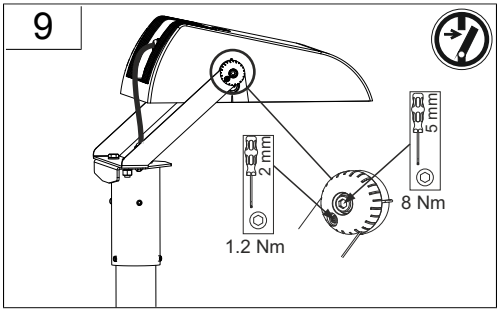
9
2 mm
5 mm
8 Nm
1.2 Nm

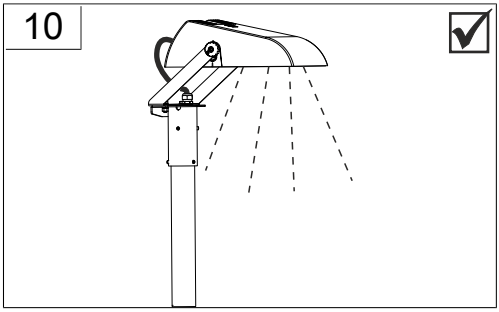
10

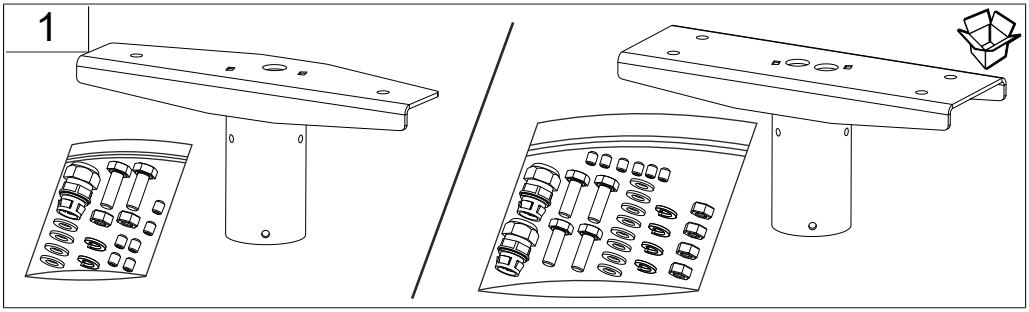
1

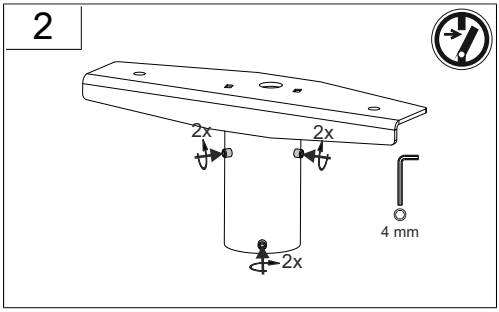
2
2x
2x
2x
4 mm

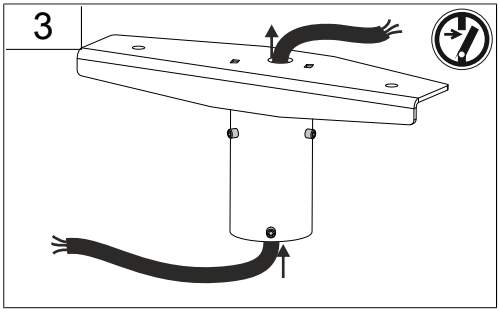
3

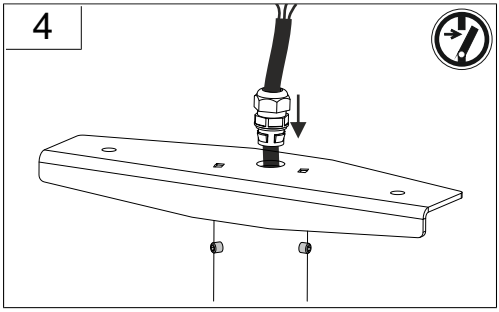
4

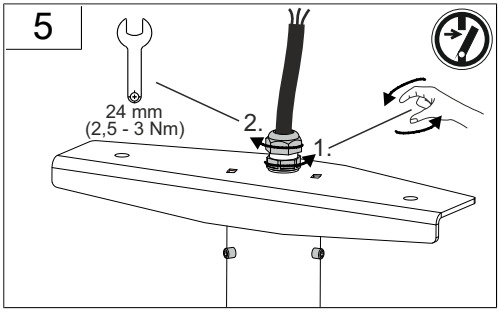
5
24 mm
(2,5 - 3 Nm)
2.
1.

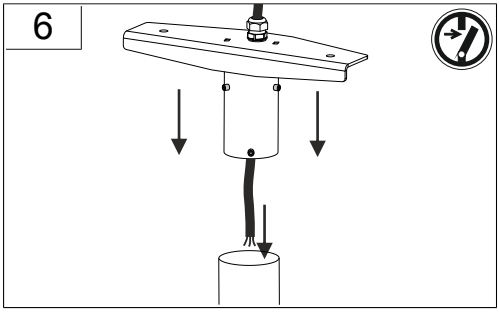
6

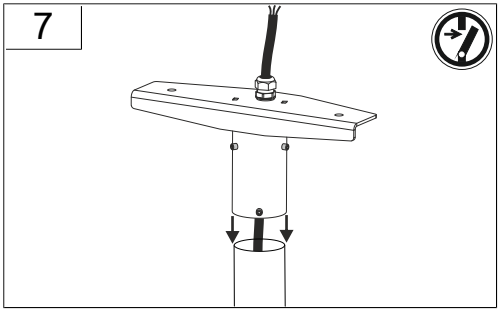
7

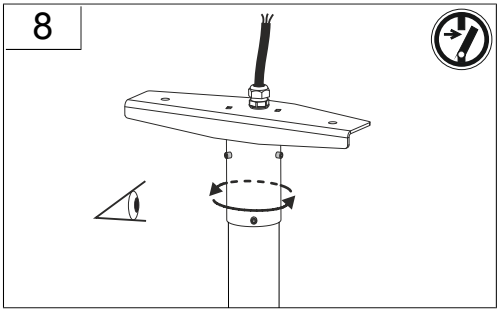
8

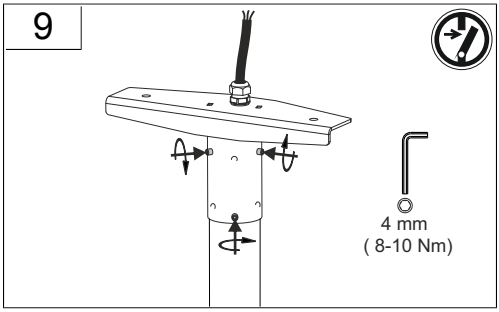
9
4 mm
(8-10 Nm)

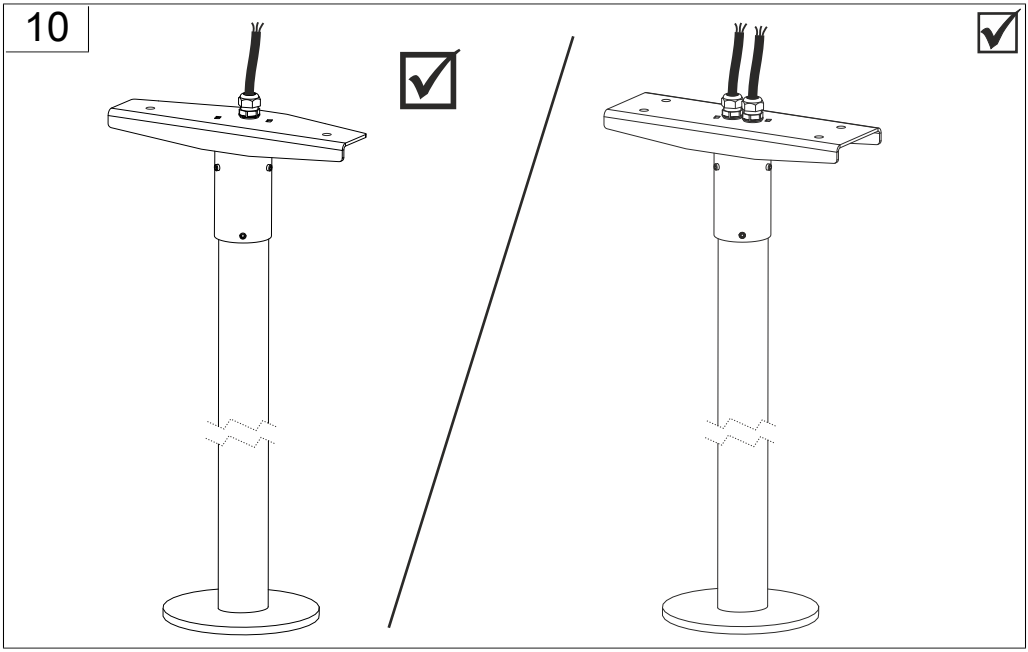
10

Hinweis zum Einsatz von Leuchten mit D-Kennzeichnung nach EN 60598-2-24		Reference for application of lumiaires with D- marking according to EN 60598-2-24	
IP 4x	Umgebung ohne Staubablagerung	IP 4x	Environment without dust deposit
IP 5x	Umgebung mit nicht elektrisch leitender Staubablagerung	IP 5x	Environment with non-electrically conductive dust deposit
IP 6x	Umgebung mit elektrisch leitender Staubablagerung Maximale Umgebungstemperatur beim Einsatzt der Leuchte in solcher Umgebung beträgt nur 25° C!	IP 6x	Environment with electrically conductive dust deposit Maximum ambient temperature when using the luminaire in such an environment is only 25 ° C!

DIN 4844

Vor Installation, Wartung oder Reparatur freischalten/
power off before installation, maintenance or repair

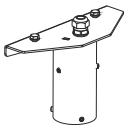	982047.000	L 250, B 95, H 153,	1,9 kg
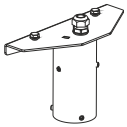	982047.0031	L 250, B 95, H 153,	1,9 kg
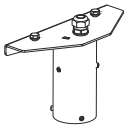	982048.000	L 250, B 95, H 153,	2,2 kg
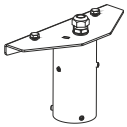	982048.0031	L 250, B 95, H 153,	2,2 kg
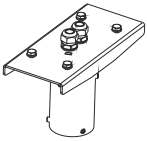	982049.000	L 250, B 114, H 153,	2,2 kg
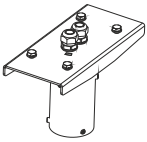	982049.0031	L 250, B 114, H 153,	2,2 kg
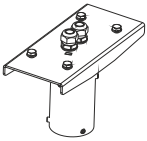	982050.000	L 250, B 114, H 153,	2,5 kg

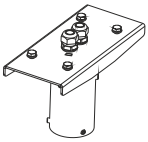	982050.0031	L 250, B 114, H 153,	2,5 kg
	982086.0031	L 1000, B 180, H 180,	3,9 kg
	982058.0031	L 500, B 180, H 180,	2,9 kg
	982092.000	L 178, B 174, H 38,	0,87 kg
	982093.000	L 178, B 194, H 38,	0,86 kg
	982524.0031	L 365, B 365, H 55,	4,4 kg

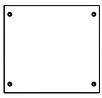	982407.003	L 220, B 240, H 4	535 g
	982081.000.1	L 19, B 19, H 1	1 g
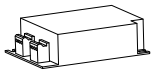	982412.000.76	L 124, B 79, H 22	150 g